SPX 527 CDH

max 2,7 t | 3,4 - 12,1 m | 2,1 - 4,1 m

	3600 kg	-	30 kg	JIB600H: 220 kg

L x W x H 4226x1100x1958 mm	2,0 km/h	25°
MAX 2700 kg	0,53 kg/cm^2	

***Engine**: 3 cylinders water cooled diesel, ISUZU mod. 3CB1, 2 rpm levels, EPA TIER 4*
Motore: 3 cilindri diesel raffreddato a liquido, ISUZU mod. 3CB1, 2 livelli di regime, EPA TIER 4
Motor: Wassergekühlter 3 Zylinder Diesel Motor, ISUZU mod. 3CB1, 2 rpm, EPA TIER 4
Motor: Diesel 3 cilindros con refrigeración por aire, ISUZU mod. 3CB1, 2 niveles rpm, EPA TIER 4
Moteur: Diesel 3 cylindres, refroidissement à eau, ISUZU mod. 3CB1, accélérateur à 2 niveaux, EPA TIER 4

AUX 4kW 400V-AC 3F	50 kg

***Telescopic Boom:** 1 base and 4 telescopic sections high-tensile structural steel. All sections syncronized and full power.*
Braccio Telescopico: 1 braccio principale e 4 telescopici in acciaio strutturale ad alta resistenza. Sfilo completamente idraulico e sincronizzato.
Teleskopausleger: 1 Hauptausleger + 4 Hochwiderstand Stahl Teleskopausleger. Voll hydraulischer und teleskopierbarer Ausleger.
Pluma Telescópica: 1 pluma principal y 4 telescópicas en acero de alta resistencia. Elementos sincronizados e hydráulicos.
Fléche Télescopique: 1 flèche principale et 4 tèlescopiques en acier à haute résistance. Éléments synchronisés et hydrauliques.

360° 1rpm	-2°/80° 35”
3,4 - 12,1 m 40”	900 kg - 60 m - Ø 8 mm 30 m/min.

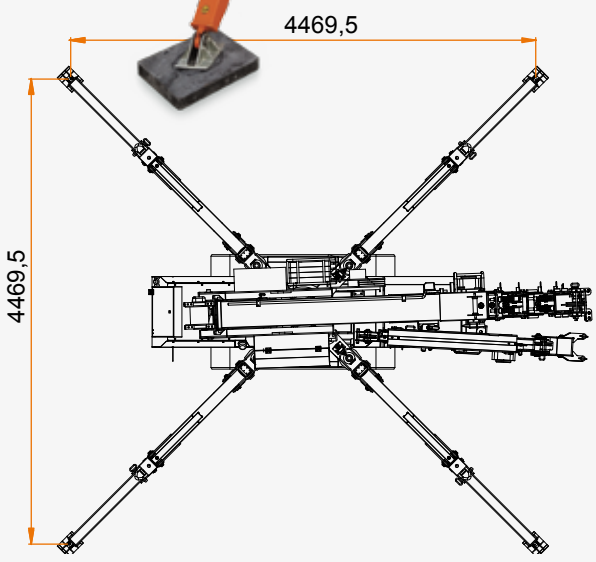

SPX S27 CDH

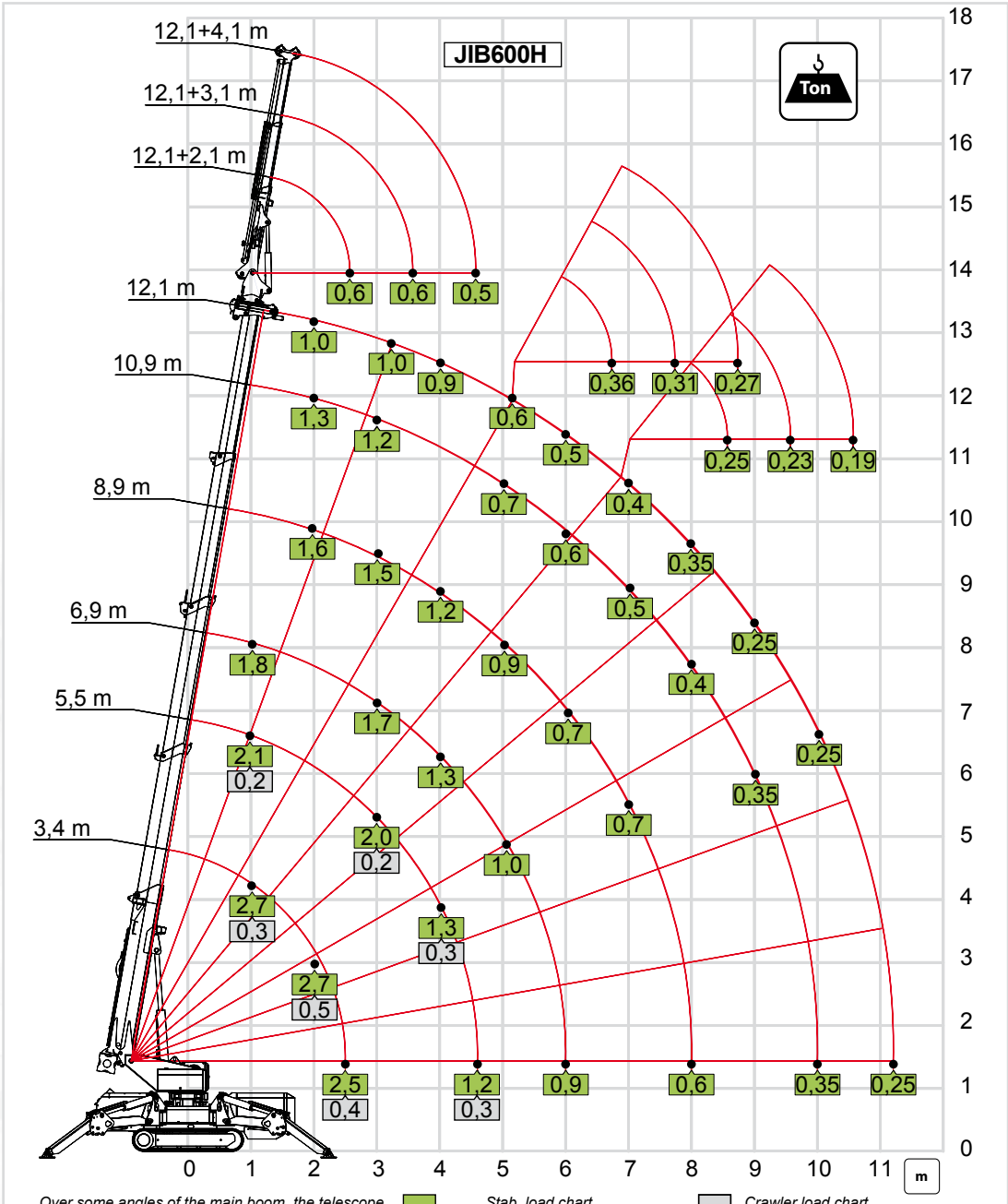

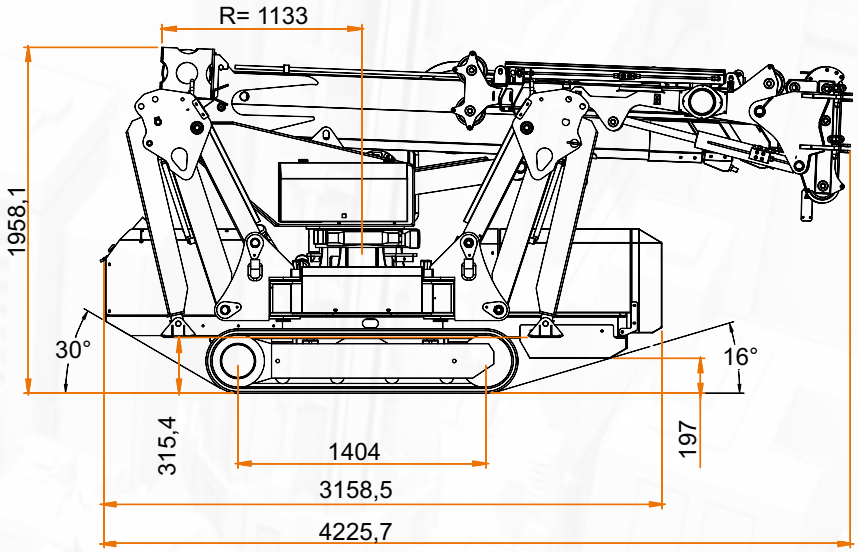

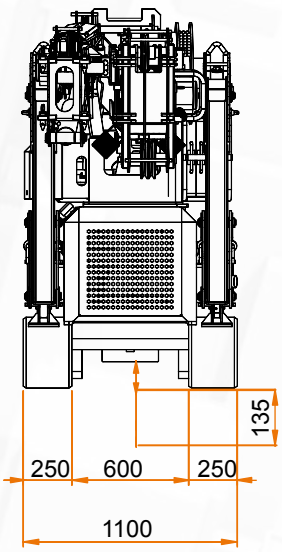

ORMET
reachforthesky
ORMET S.p.A. via Campardone, 7 Z.I. 31014 Colle Umberto (TV) Italy
tel. +39 0438 434443 fax +39 0438 430115
www.jekko.it - www.ormet.it - info@jekko.it
JEKKO