MINI-GRUES

ARAIGNÉE C10e

COMPACT

Avec sa grande capacité de levage (à une hauteur de 21 m, cette grue soulève 750 kg), la mini-grue C10e permet de réaliser sans peine la pose de vitrages sur des terrains accidentés. Grâce à sa fléchette hydraulique (fly-jib), il est possible de poser sous des casquettes bétons, au-dessus de verrières ... son démontage ne prenant que 5 minutes.
L'entrainement des chenilles, tout comme les mouvements hydrauliques sont réalisés de série par un moteur électrique alimenté en 220 volts mono.
La puissance de la pompe hydraulique permet de réaliser des réglages millimétrés et sécurisées lorsque la charge maximum est atteinte (rétractation des mouvements).
Le déplacement hydraulique des contrepoids, moteur diesel avec bi-motorisation 380 volts (en option) complètent les accessoires, tout comme l'élargissement des chenilles. Toutes les mini-grues sont livrées de série avec une radio-commande.

CARACTÉRISTIQUES TECHNIQUES C10e

Capacité de levage maxi :	4.000 kg
Encombrement :	3990 x 800 x 1970 mm
Hauteur de levage max (sans et avec fly-jib) :	16,3 m / 22 m
Entrainement des mâts :	Hydraulique et chaîne
Alimentation :	Batterie Lithium Ion
Vitesse de transport :	1,1km/h / 2,3 km/h / 2,9 km/h
Poids total avec / sans fly-jib :	4.700kg / 4.400 kg
Poids total contre-poids (amovible) **:**	1340 kg
Angle de flèche :	-5 à 83%
Plage de pivotement :	360° avec butée
Angle d'inclinaison au roulage :	20°
Capacité du treuil :	4000 kg
Longueur câble treuil :	50 m (vitesse 20,8 m/min)
Pression sur le sol des chenilles mini :	0,72 kg/cm^2
Pression de stabilisation	4500 kg par stabilisateur
Niveau sonore :	75 dB
Système de contrôle accoustique :	90% / 100% en cas de surcharge

Accessoires :
Fly-jib hydraulique, Rallonge manuelle, treuil, moteurl Yanmar, rotation en continue sur 360°, bi-motorisation 220 volts mono, chenilles retractables...

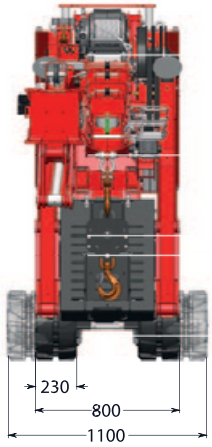

ENCOMBREMENT AU SOL (MM)

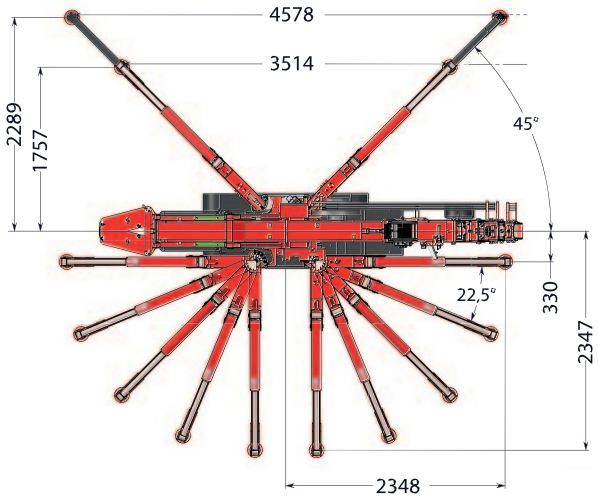

ENCOMBREMENT (MM)

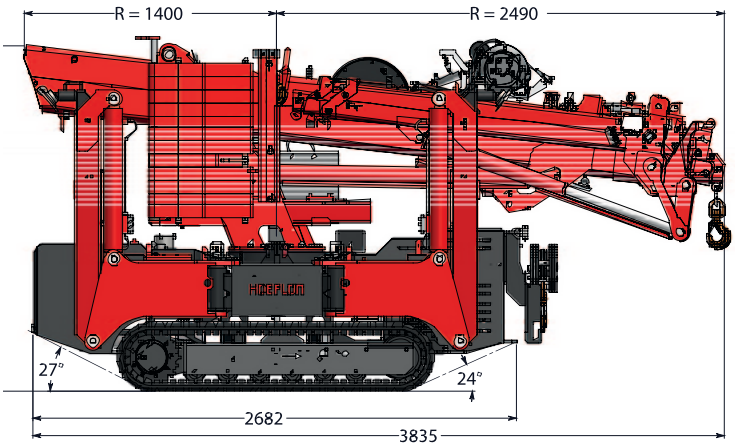

MINI-GRUES

SÉCURITÉS ET FONCTIONNALITÉS

- Entrainement par moteur diesel ou électrique.
- Hautes résistances des matériaux et composants.
- Mouvements hydrauliques puissants et millimétrés.
- Pose sous casquette béton grâce au fly-jib.
- Déplacement hydraulique des contrepoids.
- Forte capacité de levage.

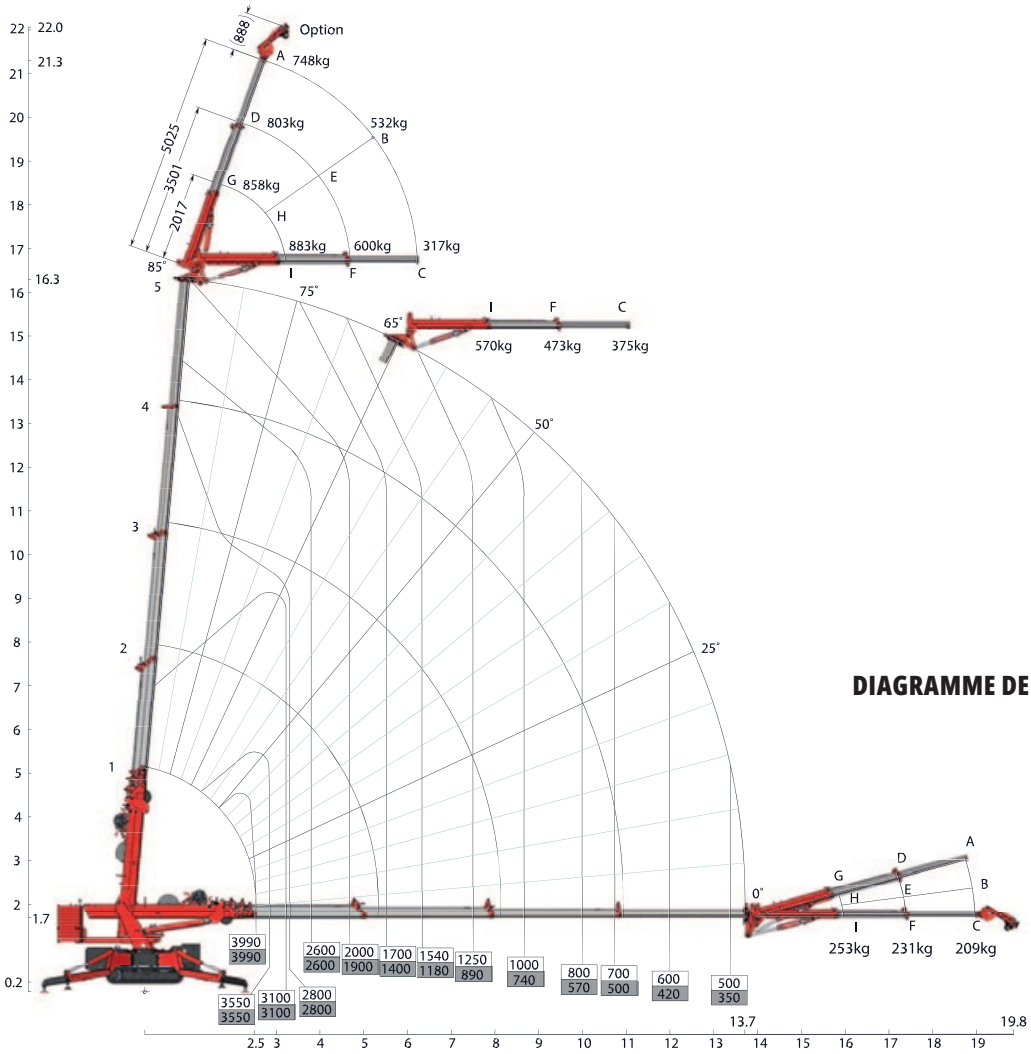

DIAGRAMME DE CHARGE